HÖRMANN

Hörmann KG Verkaufsgesellschaft
Ворота · Двери · Электроприводы

Lisa Modest
Тел.: +49 5204 915-167

Christina Buck
Тел.: +49 5204 915-282

E-mail: pr@hoermann.com

Загрузить тексты и картинки:
www.hoermann.de/presse

Рис. 1: Потрясающий дизайн фасада: частный дом в окрестностях Карлсруэ вызывает полярные мнения. Застройщик вместе с архитектором Ральфом Зеебургером (Ralf Seeburger) спроектировали наружный фасад, который должен выглядеть как обои с рисунком. Для того, чтобы наружная отделка здания прерывалась лишь немного, выбор пал на интегрируемые в фасад промышленные ворота Hörmann.

Фасадные ворота частного дома
«Обои в городским пейзаже»

Не всегда заказчик, который точно знает, что он хочет, особенно когда он сам работает в креативной сфере, бывает простым бизнес-партнером для архитектора. Но иной раз две творческие натуры сольются в продуктивную команду и достигнут особенных результатов.

Застройщик этого частного дома в окрестностях Карлсруэ – квалифицированный рекламный техник и создатель множества графики и картин. Его можно смело назвать пионером в области обоев с цифровой печатью; некоторые из его эскизов дошли до канцелярии президента ФРГ. Такая форма создания интерьера теперь представляет собой профессиональное направление застройщика; так однажды возникла идея использовать фасад собственного дома, чтобы выставить многообразие этой техники на широкое обозрение – как построенную визитную карточку. Здание и фасад могут спокойно создавать почву для дискуссий, немного провоцировать, и конечно же вызывать у прохожих разные реакции. Вопросы типа «Это еще что такое?!» или усмешки радуют застройщика также, как и

яркие названия, которыми «жирафов дом» продолжают одаривать с момента его создания.

Потрясающий дизайн фасада

Архитектор Ральф Зеебургер, который учился и работал в Германии и США, был очевидно именно тем подходящим человеком для претворения в архитектурную реальность представления и желания рекламного специалиста. Он реализовал желание своих заказчиков, иметь собственный дом с небольшой рабочей зоной, таким образом, что вписал перечень помещений в основной куб и расширяющие, выступающие части здания. Ядро здания было оштукатурено, а выбившиеся из него объемы получили свое эффектное оформление фасада. Со стороны улицы и со стороны типичной бюргерской застройки по соседству дом показывает себя закрыто, в то время как со стороны сада широко раскрывается. Внутри дома преобладает пространственная широта и открытость вокруг расположенной в центе красной лестницы, которая производит впечатление мебели. Что касается выбора материалов и обстановки, то архитектор и застройщик делают акценты на непритязательный минимализм, который оставляет хозяевам достаточно пространства, чтобы наполнить дом, созданный с их участием, своей жизнью. Цветной бесшовный пол, окрашенная латексными красками штукатурка и простые бетонные водоотталкивающие внутренние поверхности свода монолитного перекрытия с открытыми швами придают этой свободе выразительности.

Как обои с рисунком

В вопросе, как же на сооружение с таким эскизом и конструкцией можно накинуть его фасадный наряд, застройщик припомнил о своем ремесле: это должно быть как «обои с рисунком». Выбор пал на плиты Dibond в качестве несущего материала. Здесь речь идет о легком трехслойном композитном материале из алюминия с пластмассовым внутренним слоем, который широко распространен в производстве стендов. Затем он оклеивается изготовленной методом полива пленкой с цифровой печатью, которая несет рисунок. Такой техникой, используемой в том числе при изготовлении автомобильных наклеек, владеет и без того сам застройщик, но она несет в себе еще одну, очень важную для всех идею: при необходимости плиты можно снять в течение двух дней и нанести на них другую пленку – в результате чего дом может полностью поменять свой облик.

Hörmann KG Verkaufsgesellschaft
Ворота · Двери · Электроприводы

Lisa Modest
Тел.: +49 5204 915-167

Christina Buck
Тел.: +49 5204 915-282

E-mail: pr@hoermann.com

Загрузить тексты и картинки:
www.hoermann.de/presse

Отделка фасада, немного прерывающая наружную поверхность здания

Идея кубического корпуса здания с легкой, вариативной отделкой фасада подразумевает, что наружные поверхности здания должны прерываться как можно меньше. По этой причине, для гаража, так широко выдающегося в сторону улицы, секционные ворота с видимыми откосами даже не рассматривались. По словам архитектора, откос разрушает впечатление двух закрытых прямоугольных параллелепипедов. Поэтому было принято решение использовать модифицированные промышленные ворота Hörmann с обшивкой, выполняемой заказчиком. При этом то, какой материал будет нанесен на конструкцию, не имеет почти никакого значения. До тех пор, пока соблюдаются максимально допустимые значения веса, ширина ворот может достигать макс. 8 м, а высота секций 350 – 750 мм. Михаэль Раэ (Michael Rahe), главный инженер компании Hörmann, подчеркнул потенциал строительного элемента: «Основу для облицовки фасада создают рамные профили с полиуретановым сэндвичным заполнением. Планировщики и исполнители имеют позднее возможность претворить в жизнь свои представления, касающиеся дизайна и материалов, устанавливаемых на горизонтальных профилях при соблюдении толщины обшивки в пределах 51 мм. Готовое изделие создается в тесном сотрудничестве между планировщиком, застройщиком, исполнителем и нами». Ввиду такой огромной вариантности планировщики могут реагировать на самые разнообразные предложенные модульные размеры высоты, а исполнители могут дать полную свободу своей фантазии и своему профессиональному мастерству. Таким образом были уже реализованы решения с применением плат из металла и фиброцемента, пластмассового остекления с покрытием Duratec, деревянного гонта и даже природного камня. Особенно полезной для частного дома оказалась возможность интегрировать заподлицо ворота с электроприводом в наружную конструкцию здания, чтобы таким образом непрерывно продолжить график фасада и в этой области. Застройщик и архитектор были также убеждены в этой технике: «Всё складывалось с самого начала». А соседи и прохожие уже могут ожидать следующей «смены декораций».

Hörmann KG Verkaufsgesellschaft
Ворота · Двери · Электроприводы

Lisa Modest
Тел.: +49 5204 915-167

Christina Buck
Тел.: +49 5204 915-282

E-mail: pr@hoermann.com

Загрузить тексты и картинки:
www.hoermann.de/presse

Иллюстрации и подписи под иллюстрациями

Рис. 2: Фасадные ворота Hörmann не ограничивают планировщиков, исполнителей и застройщика в художественных желаниях. Ворота для обшивки, выполняемой заказчиком, могут иметь филенку из почти всех возможных материалов, главное, чтобы соблюдался максимально допустимый вес.

Hörmann KG Verkaufsgesellschaft
Ворота · Двери · Электроприводы

Lisa Modest
Тел.: +49 5204 915-167

Christina Buck
Тел.: +49 5204 915-282

E-mail: pr@hoermann.com

Загрузить тексты и картинки:
www.hoermann.de/presse

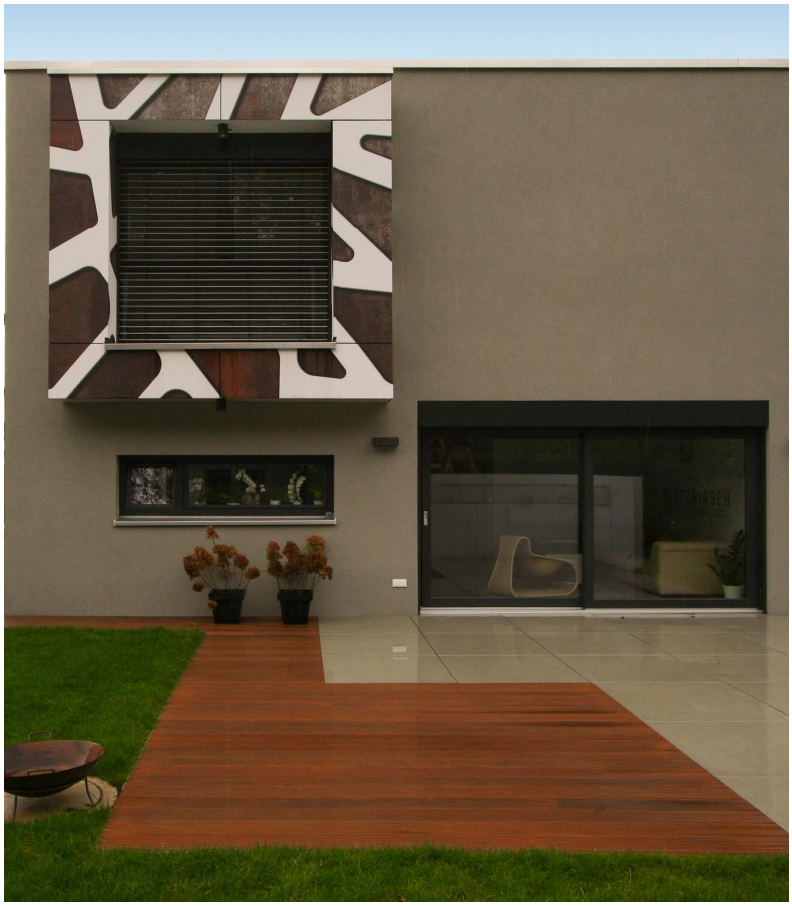

Рис. 3: Вид со стороны сада: оформление фасада со стороны сада непрерывно продолжается.

Hörmann KG Verkaufsgesellschaft
Ворота · Двери · Электроприводы

Lisa Modest
Тел.: +49 5204 915-167

Christina Buck
Тел.: +49 5204 915-282

E-mail: pr@hoermann.com

Загрузить тексты и картинки:
www.hoermann.de/presse

Рис. 4: Лестница красного цвета благодаря современной конструкции и яркому цвету становится «изюминкой» этого жилого дома.
Фото: архитектурное бюро Ральфа Зеебургера

Hörmann KG Verkaufsgesellschaft
Ворота · Двери · Электроприводы

Lisa Modest
Тел.: +49 5204 915-167

Christina Buck
Тел.: +49 5204 915-282

E-mail: pr@hoermann.com

Загрузить тексты и картинки:
www.hoermann.de/presse

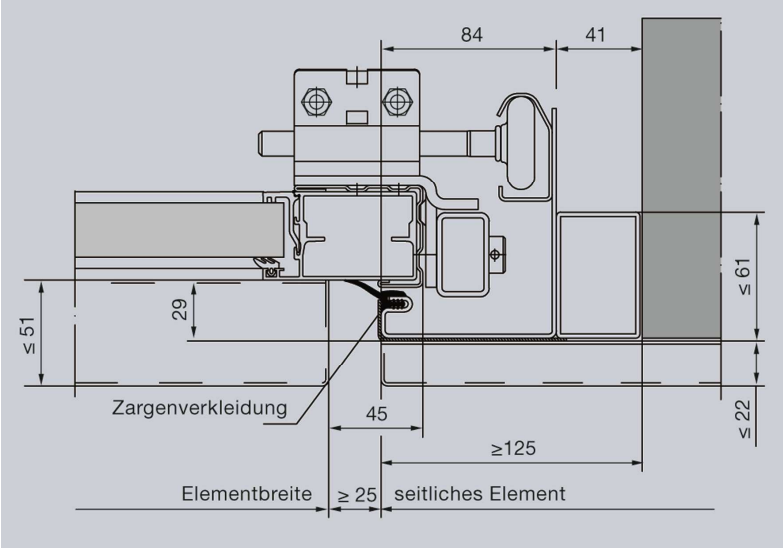

Рис. 5: Горизонтальный разрез: примыкание направляющей ворот к стене фасада

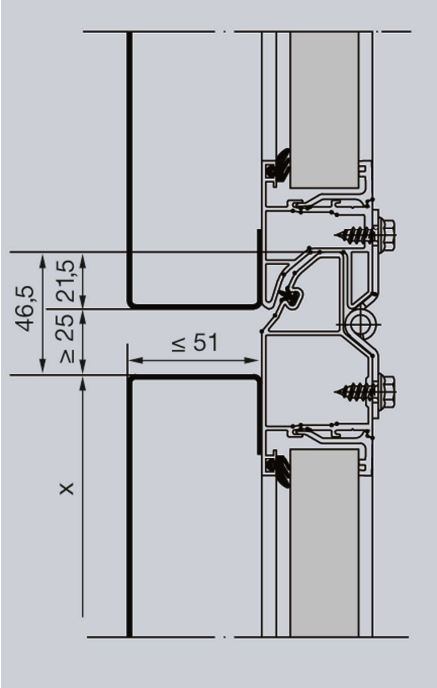

Рис. 6: Вертикальный разрез: переходы между секциями

Hörmann KG Verkaufsgesellschaft
Ворота · Двери · Электроприводы

Lisa Modest
Тел.: +49 5204 915-167

Christina Buck
Тел.: +49 5204 915-282

E-mail: pr@hoermann.com

Загрузить тексты и картинки:
www.hoermann.de/presse